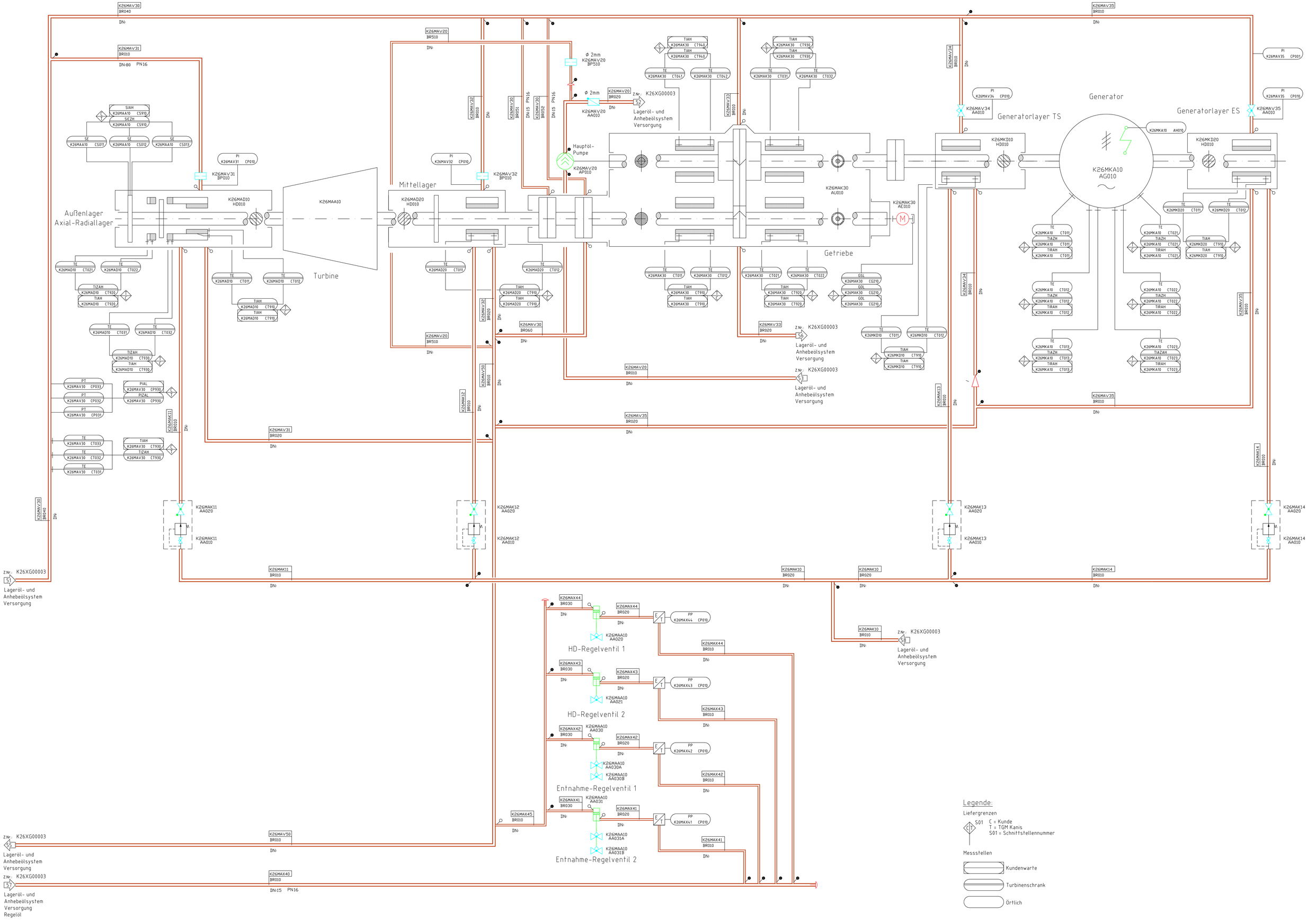
Außenlager
Axial-Radiallager
Turbine
Mittellager
Hauptöl-
Pumpe
Getriebe
Generator
Generatorlayer TS
Generatorlayer ES
K26MKA10
AG010
K26MAA10
K26MAD10
HD010
K26MAD20
HD010
K26MAK30
AU010
K26MAK30
AE010
K26MKD10
HD010
K26MKD20
HD010
K26MAV20
AP010
K26MAV20
BP510
K26MAV20
AA010
K26XG00003
Lageröl- und
Anhebeölsystem
Versorgung
HD-Regelventil 1
HD-Regelventil 2
Entnahme-Regelventil 1
Entnahme-Regelventil 2
Legende:
Liefergrenzen
S01 C = Kunde
T = TGM Kanis
S01 = Schnittstellennummer
Messstellen
Kundenwarte
Turbinenschrank
Örtlich